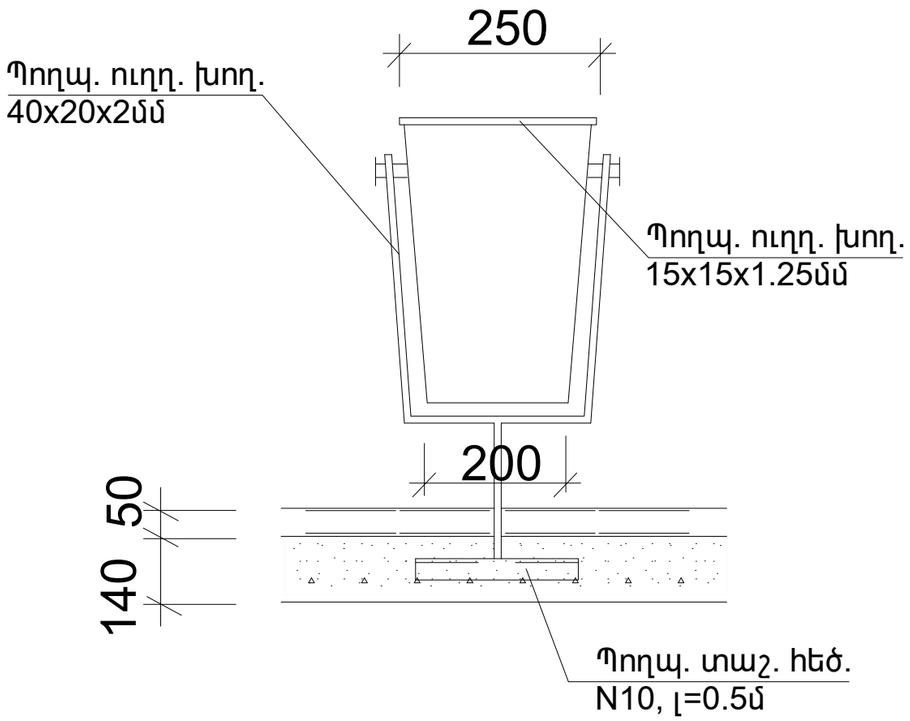

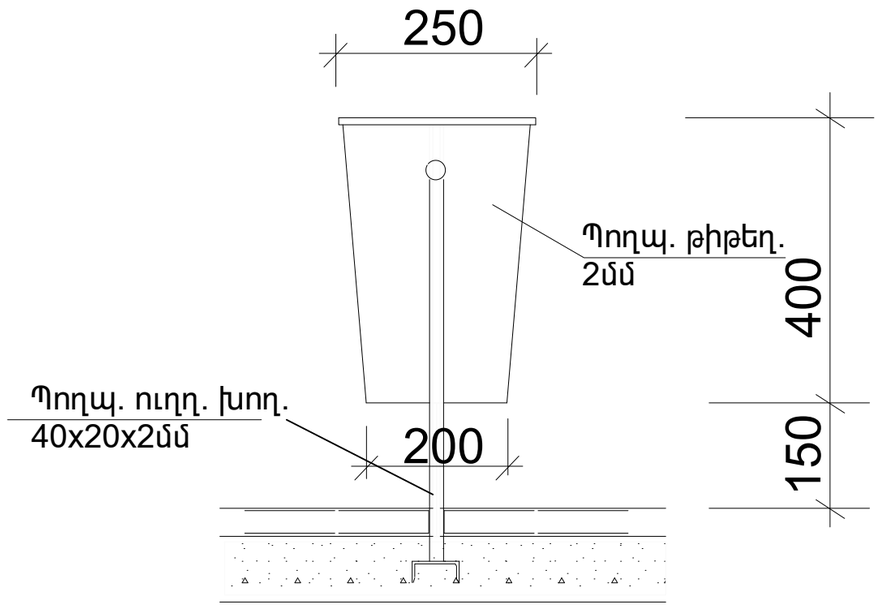

ԾԱՆՈԹՈՒԹՅՈՒՆ

1. Մետաղական մասերը յուղաներկել 2 շերտ:
2. Բոլոր եռակցումները իրականացնել համաձայն գործող շինարարական նորմերի:

ՄԵԿ ԱՂԲԱՄԱՆԻ ՄԱՍՆԱԳԻՐ/բազմապատկել քանակով/

Հ/Հ	ԷԼԵՄԵՆՏԻ ԱՆՎԱՆՈՒՄԸ	ԵՐԿԱՐՈՒԹ. /մմ/	ՔԱՆԱԿԸ /հատ/	ԸՆԴ. ԵՐԿԱՐՈՒԹ. /մ/	ՔԱՇԸ /կգ/
	ԱՂԲԱՄԱՆ (0.25x0.20x0.40 մ)		8.0		
1.	Պողպ. ուղղ. խող. 40x20x2մմ	1400	1.0	1.40	2.45
2.	Պողպ. թիթեղ. 2մմ		0.4 մ^2		6.28
3.	Պողպ. տաշ. հեծ. N10, լ=0.4մ	400	1	0.40	4.00
4.	Պողպ. ուղղ. խող. 15x15x1.25մմ	250	4.0	1.0	0.53
5.	Պողպ. մասերի ներկում 2 անգամ		1.36 մ^2		
6.	Հիմքերի բետոնացում Բ15 բետոնով		0.18 մ^3		
7.	Խճի տոփանում հիմքերի տակ 70 մմ		0.04 մ^3		
8.	Հիմքերի համար խրամուղու քանդում		0.20 մ^3		
9.	Ավելորդ հողի տեղափոխում 15 կմ		0.20 մ^3		

ՊԱՇՏՈՆ	ԱՆՈՒՆ ԱԶԳԱՆՈՒՆ	ՍՏՈՐԱԳՐ.	ԱՄՍԱԹ.	ԱՋԱՓՆՅԱԿ ՎԱՐՉԱԿԱՆ ԾՐՋԱՆԻ, ԱՐՁՈՒՄԱՆՅԱՆ 6 ՇԵՆՔԻ ԲԱԿՈՒՄ ԽԱՂԱՀՐԱՊԱՐԱԿԻ ԿԱՌՈՒՑՈՒՄ			
ՏՆՕՐԵՆ	Հ. ՕՀԱՆՅԱՆ						
ՆԱԽԱԳԾԵՑ	Հ. ՕՀԱՆՅԱՆ			ՃԱՐՏԱՐԱՊԵՏԱՇԻՆԱՐԱՐԱԿԱՆ ՄԱՍ	ՓՈՒԼ	ԹԵՐԹ	ԹԵՐԹԵՐ
					ԱՆ	ՃԾ-9	10
				ԱՂԲԱՄԱՆԻ ԿՈՆՍՏՐՈՒԿՑԻԱ ԵՎ ՄԱՍՆԱԳԻՐ	«ՕՀԱՆՅԱՆ ԻՆԴԱՍԹՐԻԶ» ՍՊԸ Լից. N16107		

Ohanyan Industries